פרישת קיר K – L – A – B – C
1 : 100

6355
1000
3482
2412
923
923
2448
40
1000
40
923
1228
1228
63
32.20
74
73
72
71
70
69
68
67
66
65
64
63
K
L
A
B
C
מעקה בטיחות
מפלס פני קיר 67.80
67.48
מפלס פני קיר 68.20
מפלס פני קיר 68.60
מפלס פני קיר 69.00
מפלס פני קיר 69.00
68.82
69.05
מפלס פני קיר 69.70
מפלס פני קיר 70.10
מפלס פני קיר 70.50
מפלס פני קיר 70.70
מפלס פני קיר 70.70
230
80
40
20
תפר
תחתית יסוד
מפלס קרקע קיימת
מפלס קרקע מתוכנן
מפלס קרקע מאחורי הקיר
67.00
67.28
68.17
68.47
68.50
~69.15
69.00
70.00
70.25
~70.15
70.18
70.00
69.00
~69.65
68.75

פרישת קיר C – D – E – F – G – H – J
1 : 100

2151
3607
5501
1072
382
686
3220
1533
290
3394
1204
923
2143
1398
175
470
40
382
40
646
143
74
73
72
71
70
69
68
67
66
65
64
63
C
D
E
F
G
H
J
מפלס פני קיר 70.70
מפלס פני קיר 70.50
מפלס פני קיר 70.10
70.09
מפלס פני קיר 69.35
מפלס פני קיר 68.95
מפלס פני קיר 68.55
מפלס פני קיר 68.15
מפלס פני קיר 67.75
67.25
מפלס פני קיר 67.40
תפר
תחתית יסוד
מפלס קרקע קיימת
מפלס קרקע מתוכנן
מפלס קרקע מאחורי הקיר
גומחת מתים
גומחת חשמל

תכנית תנוחה
קנ.מ 1 : 250

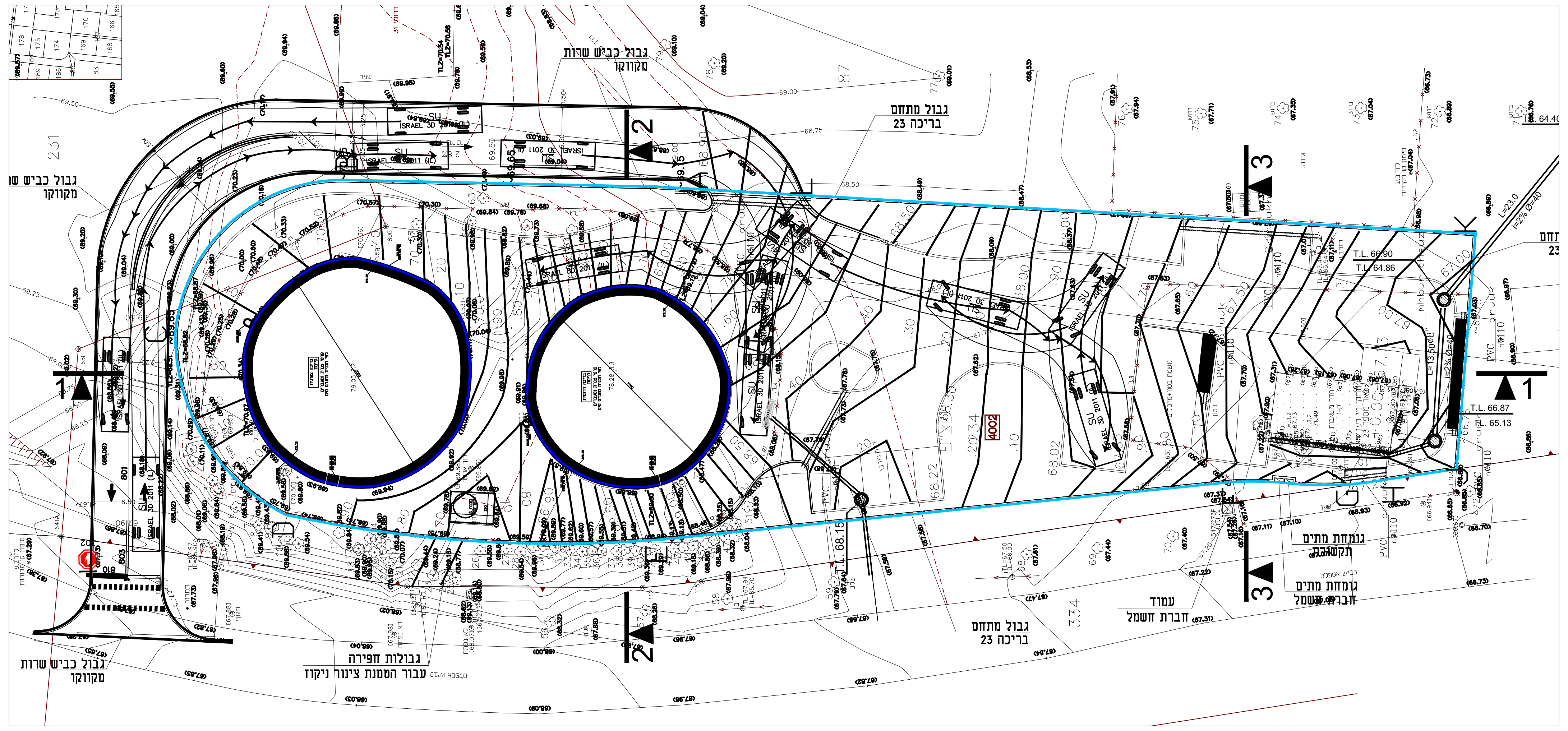
גבול כביש שרות מקווקו
גבול מתחם 23 בריכה
גבול מתחם 23 בריכה
גבולות חפירה עבור הטמנת צינור ניקוז
גומחת מתים תקשורת
גומחת מתים חברת חשמל
עמוד חברת חשמל
T.L. 66.90
T.L. 64.86
T.L. 66.87
FL. 65.13
L=23.0
i=2% Ø=40
L=13.50
1
1
2
2
3
3
4002
ISRAEL 3D 2011
SU
PVC

פרישת קיר J – K
1 : 100

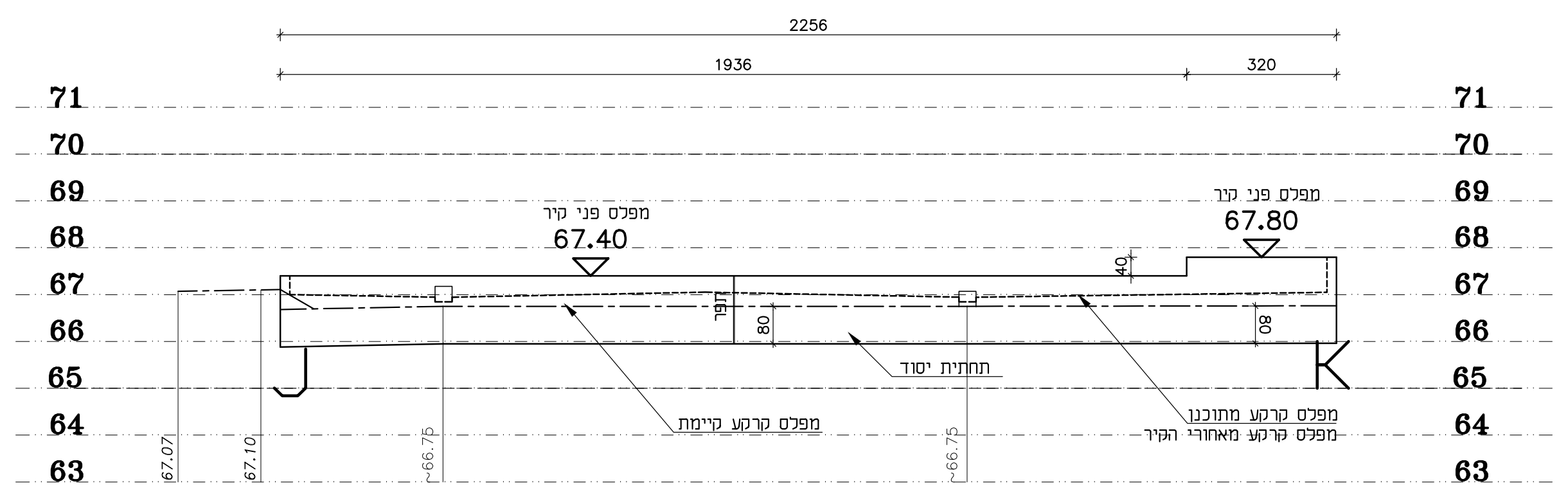
2256
1936
320
71
70
69
68
67
66
65
64
63
J
K
מפלס פני קיר 67.40
מפלס פני קיר 67.80
תחתית יסוד
מפלס קרקע קיימת
מפלס קרקע מתוכנן
מפלס קרקע מאחורי הקיר
67.07
67.10
66.75

פרט טיפוסי לקיר תומך
תפר כל 8 מ'

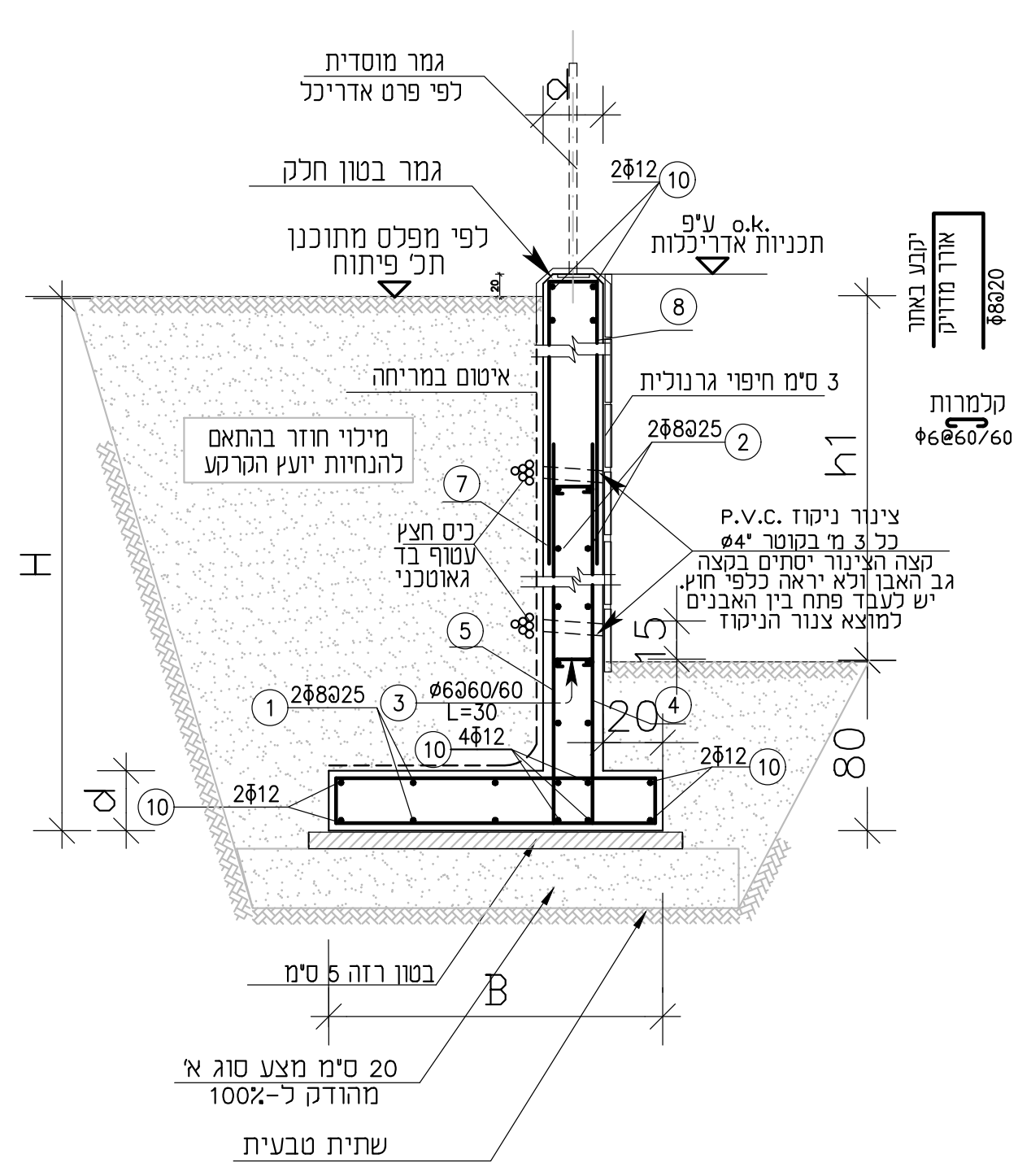
גמר מוסדית
לפי פרט אדריכל
d
גמר בטון חלק
לפי מפלס מתוכנן
תכ' פיתוח
o.k. ע"פ
תכניות אדריכלות
2Φ12
10
8
איטום במריחה
3 ס"מ חיפוי גרנולית
מילוי חוזר בהתאם
להנחיות יועץ הקרקע
2Φ8@25
2
7
כיס חצץ
עטוף בד
גאוטכני
צינור ניקוז P.V.C.
כל 3 מ' בקוטר "ø4
קצה הצינור יסתים בקצה
גב האבן ולא יראה כלפי חוץ.
יש לעבד פתח בין האבנים
למוצא צנור הניקוז
5
1
2Φ8@25
3
ø6@60/60
L=30
4Φ12
10
4
20
15
2Φ12
10
80
H
h1
d
2Φ12
10
אורך מדויק יקבע באתר
Φ8@20
קלמרות
Φ6@60/60
בטון רזה 5 ס"מ
B
20 ס"מ מצע סוג א'
מהודק ל-100%
שתית טבעית

טבלה

H	h_1	d	B	דיון	מס' קיר
מידות ס"מ					
140	60	20	70	④ Φ8@20 L=165 (110, 44, 12) ⑤ Φ8@20 L=215 (110, 60, 35, 12, 10)	①
150–180	70–100	20	85	④ Φ8@20 L=190–210 (120–150, 59, 12) ⑤ Φ8@20 L=255–285 (120–150, 75, 35, 12)	②
190–230	110–150	20	110	⑧ Φ8@20 השלמה (60) ④ Φ8@20 L=240 (150, 80, 12) ⑦ Φ8@30 L=150 השלמה (60) ⑤ Φ8@15 L=310 (150, 100, 35, 12)	③
240–280	160–200	20	140	⑧ Φ8@20 השלמה (60) ④ Φ8@20 L=300 (175, 110, 12) ⑦ Φ8@15 L=150 השלמה (60) ⑤ Φ10@15 L=365 (175, 130, 35, 12)	④

תפר התפשטות
תפר כל 8 מ'
ראה פרישה

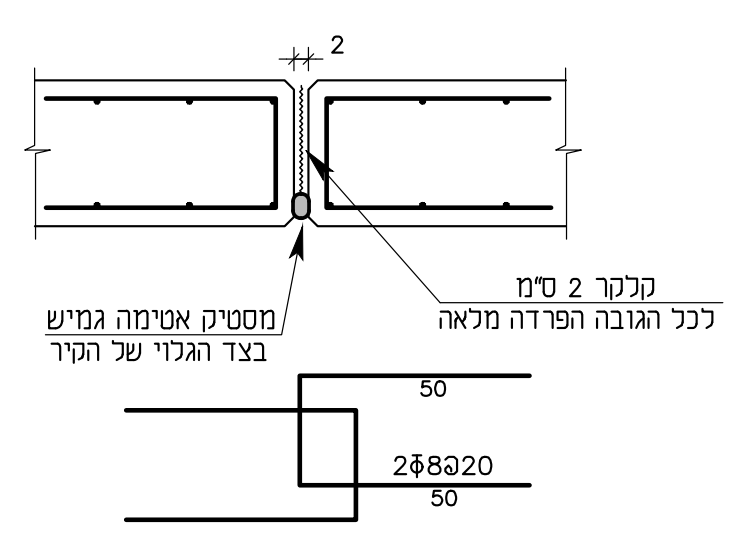
2
מסטיק אטימה גמיש
בצד הגלוי של הקיר
קלקר 2 ס"מ
לכל הגובה הפרדה מלאה
50
2Φ8@20
50

חתך 1–1
1 : 200

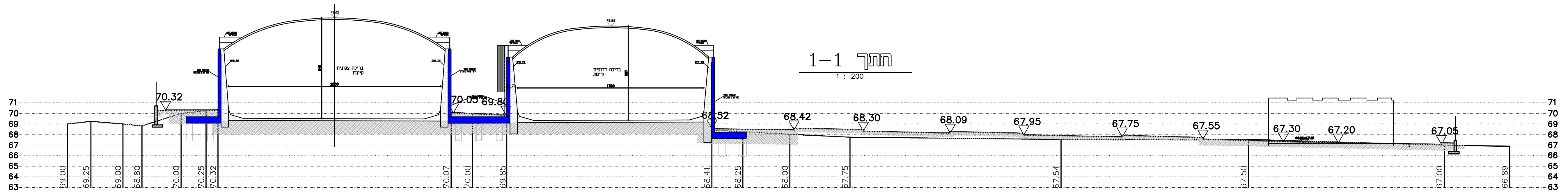
70.32
70.03
69.80
69.52
68.42
68.30
68.09
67.95
67.75
67.55
67.30
67.20
67.05
71
70
69
68
67
66
65
64
63

חתך 2–2
1 : 200

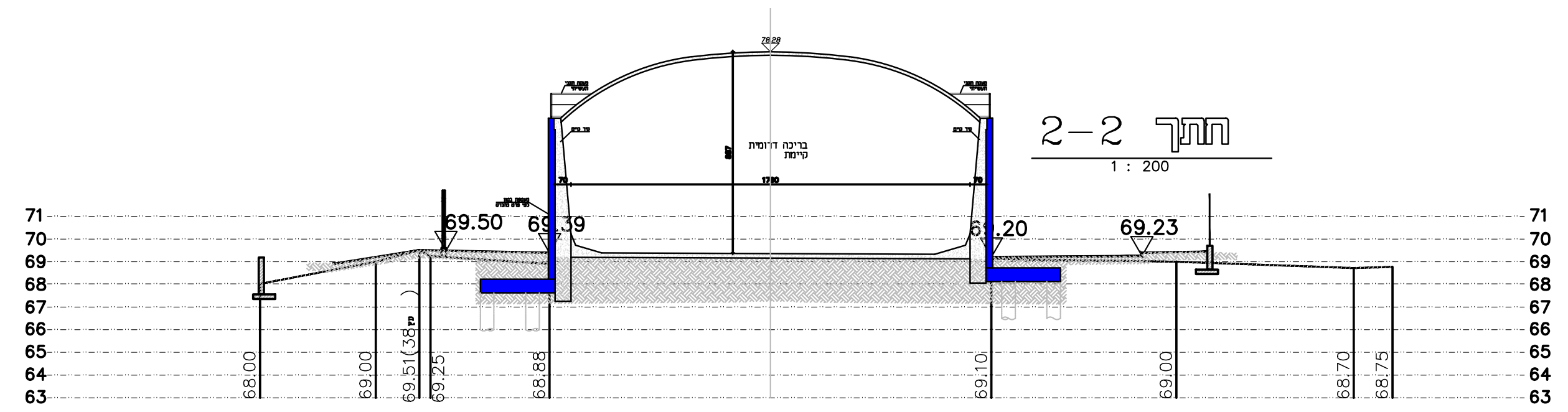
69.50
69.79
69.20
69.23
71
70
69
68
67
66
65
64
63

חתך 3–3
1 : 200

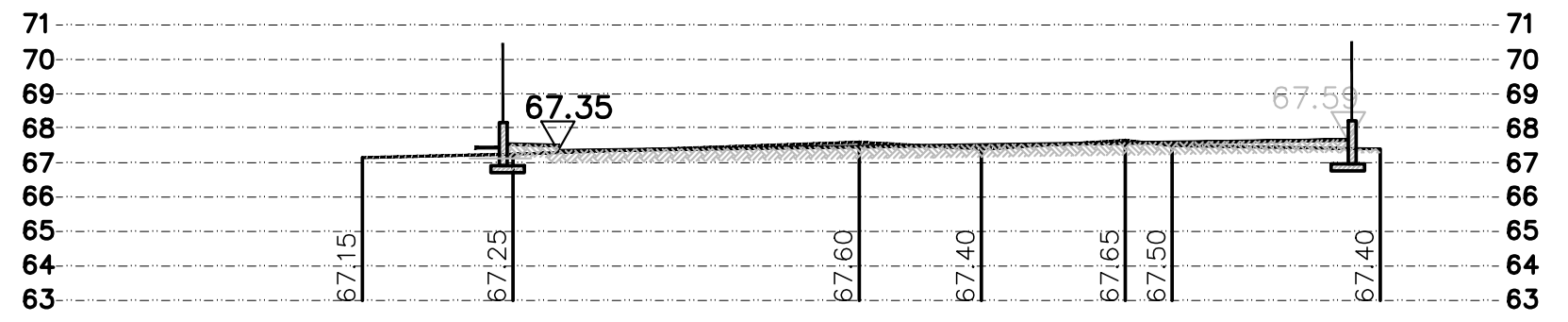
67.35
71
70
69
68
67
66
65
64
63

פרט חיבור בין קירות בתפר
מבט
1 : 50

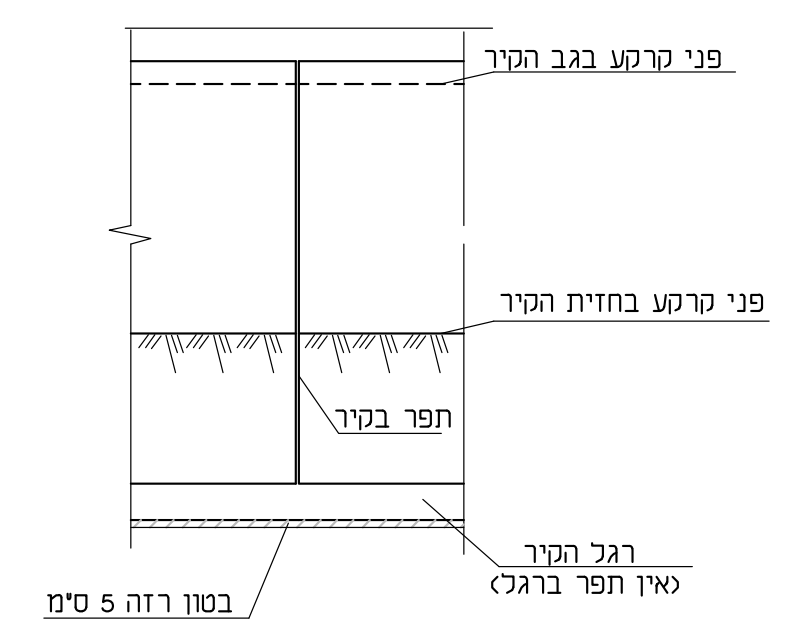
פני קרקע בגב הקיר
פני קרקע בחזית הקיר
תפר בקיר
רגל הקיר
(אין תפר ברגל)
בטון רזה 5 ס"מ

פרט קצה קיר
1 : 25

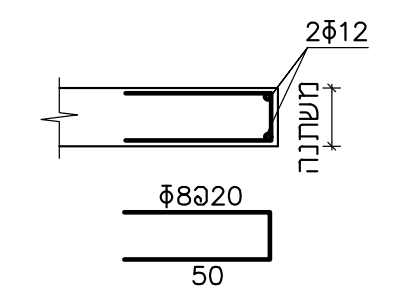
2Φ12
משתנה
Φ8@20
50

פרט קפיצה עליונה בקיר
1 : 25

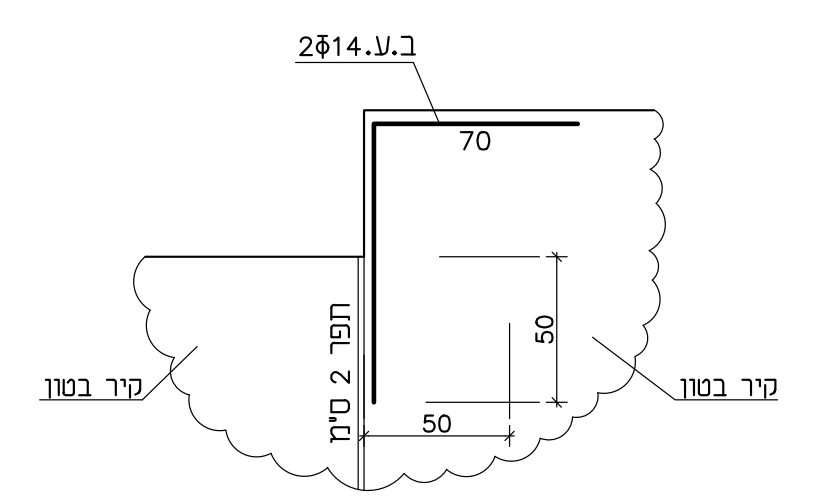
2Φ14.ב.ע
70
50
50
תפר 2 ס"מ
קיר בטון
קיר בטון

תאריך	שינוי	מהדורה
24.04.2023	למכרז	0

הערות :

1. סוג הבטון ב-40. עובי כיסוי 5 ס"מ.
   דרגת חשיפה 3.
2. יש לקרא תכ' זו יחד עם תכניות
   פיתוח תואמות
3. יש להזיז תשתיות קיימות
   לפני תחילת העבודה.
4. יש לבצע תפרים כל 8 מטר
   ובנקודות הקפיצה בקיר לפי הפרישה.

שים לבו פלדת הזיון פ-500

○ לעיון ● למכרז ○ לבצוע

שם הפרויקט :
שיקום בריכות
מתחם 23
רעננה

שם הגליון :
תכנית גדר היקפית
פריסות וחתכים

קנ"מ:
1 : 100, 1:25, 1:250

תאריך : 28.09.22

מס' תכ':
1410-012

מהדורה :
0

גלברג מהנדסים
רח' אלקחי 5, רמת אביב ג'
טל : 03-6416992
E- mail: Nir@gelbergeng.co.il